VigorSwitch G1080

8 埠口 Gigabit 交換器

快速安裝手冊

版本: 1.1

韌體版本: 1.05.0

(其他資訊請造訪 DrayTek 官網)

日期:2023 年 2 月 7 日

版權資訊

版權聲明

© 版權所有，翻印必究。此出版物所包含資訊受版權保護。未經版權所有人書面許可，不得對其進行拷貝、傳播、轉錄、摘錄、儲存到檢索系統或轉譯成其他語言。交貨以及其他詳細資料的範圍若有變化，恕不預先通知。

商標

本手冊內容使用以下商標:

- Microsoft 為微軟公司註冊商標
- Windows 視窗系列，包括 8, 10, 11 以及其 Explorer 均屬微軟公司商標
- Apple 以及 Mac OS 均屬蘋果電腦公司的註冊商標
- 其他產品則為各自生產廠商之註冊商標

安全說明和保障

安全說明

- 在設置前請先閱讀安裝說明。
- 由於交換器是複雜的電子產品，請勿自行拆除或是維修本產品。
- 請勿自行打開或修復交換器。
- 請勿把交換器置於潮濕的環境中，例如浴室。
- 請將本產品放置在足以遮風避雨之處，適合溫度在攝氏 0 度到 45 度之間。
- 請勿將本產品暴露在陽光或是其他熱源下，否則外殼以及零件可能遭到破壞。
- 請勿將 LAN 網線置於戶外，以防電擊危險。
- 請將本產品放置在小孩無法觸及之處。
- 若您想棄置本產品時，請遵守保護環境的法律法規。

保固

自使用者購買日起二年內為保固期限，請將您的購買收據好好保存，作為您的購買日期證明。當本產品發生故障乃導因於製作及(或)零件上的錯誤，只要使用者在保固期間內出示購買證明，居易科技將採取可使產品恢復正常之修理或更換有瑕疵的產品(或零件)，且不收取任何費用。居易科技可自行決定使用全新的或是同等價值且功能相當的再製產品。

下列狀況不在本產品的保固範圍內：(1)若產品遭修改、錯誤(不當)使用、不可抗力之外力損害，或不正常的使用，而發生的故障；(2) 隨附軟體或是其他供應商提供的授權軟體；(3) 未嚴重影響產品堪用性的瑕疵。

限用物質含有情況標示聲明書

設備名稱： 8 埠口Gigabit交換器 型號（型式）: VigorSwitch G1080										
單元 Unit	限用物質及其化學符號									
	鉛 Lead (Pb)	汞 Mercury (Hg)	鎘 Cadmium (Cd)	六價鉻 Hexavalent chromium (Cr^{+6})	多溴聯苯 Polybrominated biphenyls (PBB)	多溴二苯醚 Polybrominated diphenyl ethers (PBDE)	鄰苯二甲酸二Bis(2-ethyl(hexyl)phthalate) (DEHP)	鄰苯二甲酸丁苯甲酯 Benzyl butyl phthalate(BBP)	鄰苯二甲酸二丁酯 Dibutyl phthalate(DBP)	鄰苯二甲酸二異丁酯 Diisobutyl phthalate(DIBP)
電路板	—	○	○	○	○	○	○	○	○	○
外殼	—	○	○	○	○	○	○	○	○	○
配件 (電源供應器等)	—	○	○	○	○	○	○	○	○	○
備考 1.〝超出 0.1 wt %〞及〝超出 0.01 wt %〞係指限用物質之百分比含量超出百分比含量基準值。 備考 2.〝○〞係指該項限用物質之百分比含量未超出百分比含量基準值。 備考 3.〝- 〞係指該項限用物質為排除項目。										

限用物質排除項目說明

單元	限用物質排除項目
電路板	D.1,D.16, D.17
外殼	D.13
配件(電源供應器等)	D.13,D.14,D.16

1. 包裝內容

請先檢查產品包裝內容，如有任何毀損或是遺失，請立即與居易或是經銷商聯絡。



交換器

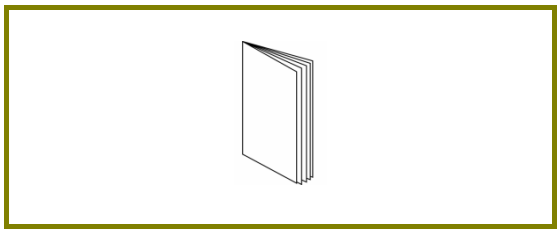

快速安裝手冊

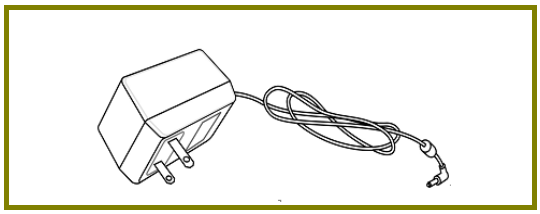

電源變壓器

2. 面板說明

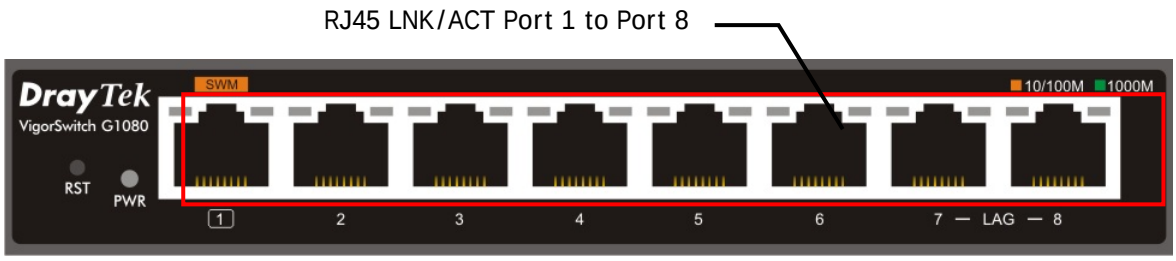

LED	狀態	說明
PWR	亮燈(綠)	已開機並可正常運作。
	熄燈	已關機。
RJ 45 LNK/ACT 埠口 1 ~ 8	亮燈(綠)	介面的連接速度為 1000Mbps。
	亮燈(橘)	介面的連接速度為 10/100Mbps。
	閃爍	正在傳輸資料中。
	熄燈	介面網路未連接。

介面	說明
RST	還原成出廠預設值。
RJ 45 LNK/ACT 埠口 1 ~ 8	埠口 1 至 8 可用於乙太網路連線。



介面	說明
	安全孔。
	連接電源變壓器。

3. 硬體安裝

設定本裝置之前，請務必先正確連接本裝置。

具備最少層級的裝置，其分層結構網路可以減少伺服器與用戶端無線站台之間的時間延遲。基本上，透過此種方式能縮減安裝路徑上 AP 裝置的數量，也能降低網路循環可能性並改善網路效率。如果同一個網路上有二個以上的 AP 裝置，可以選擇其中一個 AP 作為層級 1 裝置並將其他連接至此 AP 的裝置視作層級 2。建議可將伺服器/主機連接至層級 1 裝置，對於沒有 VLAN 或是不需套用其他特殊需求的環境而言，這屬於基本安排。

所有的裝置連接埠都應位於相同的區域網路(LAN)中。



4. 網頁設定

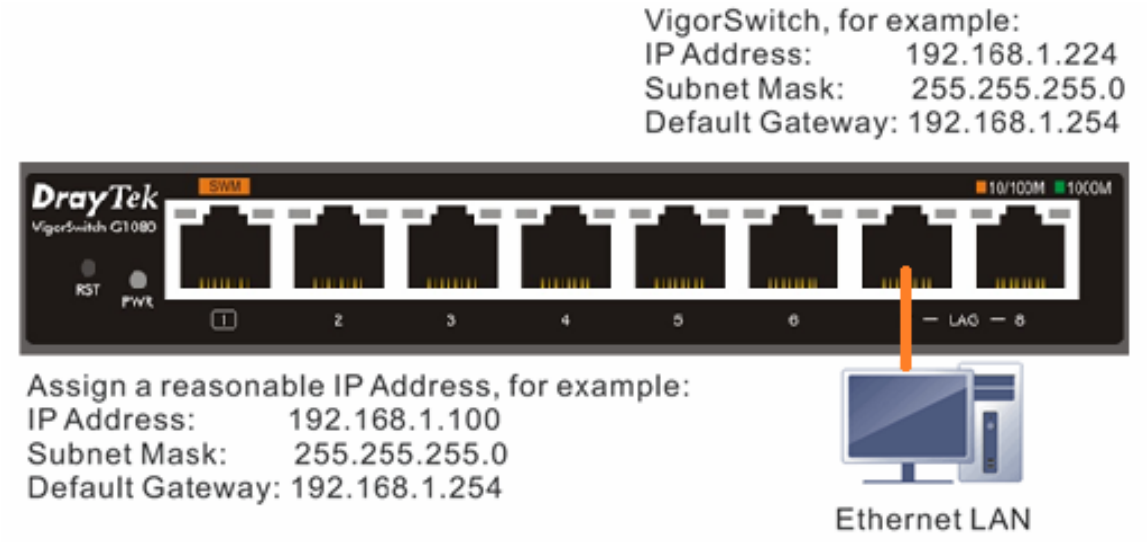

使用本裝置之前，請先執行以下步驟：

1. 使用合格的 RJ-45 連接纜線，連接交換器與電腦。

   若電腦直接連上此裝置，您必須將 PC 設定使用相同的子網遮罩，預設資料如右圖所示。

IP 位址	192.168.1.224
子網遮罩	255.255.255.0
DHCP 用戶端	Enabled (On)
使用者帳號	admin
密碼	admin

2. 在電腦上設定正確 IP 位址之後，打開網頁瀏覽器並輸入本裝置的 IP 位址。



首頁顯示如下：

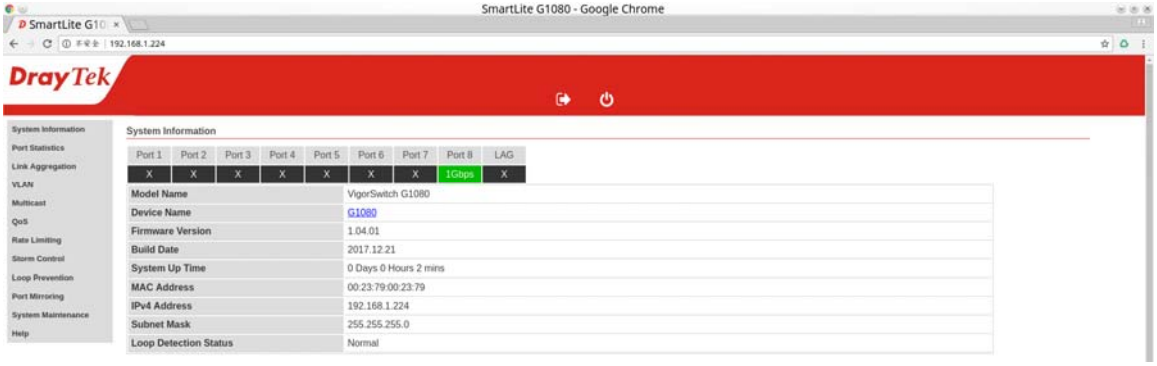

請注意：

- 如果網路上沒有任何 DHCP 伺服器，那麼 VigorSwitch 的 IP 位址為預設的 192.168.1.224。
- 若您的電腦已先連接上開啟了 DHCP 伺服器的路由器，那麼連接至路由器的 VigorSwitch 將會**透過路由器**的 DHCP 伺服器，取得特定的 IP 位址，如下圖所示。



5. 客戶服務

假如經過多次嘗試設定後，基地台仍舊無法正常運作，請參考居易官網

問題與解答：https://www.draytek.com/zh/support/faq/

或電郵聯絡經銷商或居易科技技術服務部 support@draytek.com.tw

或電話 03-5972727 Ext:806

成為註冊用戶

建議在網頁介面進行註冊，您可以上居易官網註冊此裝置
https://myvigor.draytek.com，成為會員後，將可獲得延長一年的保固期限。

韌體與工具更新

請造訪 DrayTek 主頁以獲取有關最新韌體、工具及檔案文件的資訊。

https://www.draytek.com/zh