Vigor2136ax

寬頻防火牆路由器

快速安裝手冊

版本: 1.2

韌體版本: V5.3.5

日期: 2026 年 1 月 19 日

(因手冊更新無法及時通知用戶，請隨時連上居易網站，取得最新的手冊內容。)

版權資訊

版權聲明	©版權所有，翻印必究。此出版物所包含資訊受版權保護。未經版權所有人書面許可，不得對其進行拷貝、傳播、轉錄、摘錄、儲存到檢索系統或轉譯成其他語言。交貨以及其他詳細資料的範圍若有變化，恕不預先通知。
商標	本手冊內容使用以下商標: ● Microsoft 為微軟公司註冊商標 ● Windows 視窗系列，包括 Windows 10, 11 以及其 Explorer 均屬微軟公司商標 ● Apple 以及 Mac OS 均屬蘋果電腦公司的註冊商標 ● 其他產品則為各自生產廠商之註冊商標

安全說明和保障

安全說明	● 在設置前請先閱讀安裝說明。 ● 由於路由器是複雜的電子產品，請勿自行拆除或是維修本產品。 ● 請勿自行打開或修復路由器。 ● 請勿把路由器置於潮濕的環境中，例如浴室。 ● 請將本產品放置在足以遮風避雨之處，適合溫度在攝氏 0 度到 40 度之間。 ● 請勿將本產品暴露在陽光或是其他熱源下，否則外殼以及零件可能遭到破壞。 ● 請勿將 LAN 網線置於戶外，以防電擊危險。 ● 請將本產品放置在小孩無法觸及之處。 ● 若您想棄置本產品時，請遵守當地的保護環境的法律法規。
保固	自使用者購買日起一年內為保固期限，若登上居易 MyVigor 網站註冊，可再延長一年，請保留收據以證明您的購買日期。當本產品發生故障乃導因於製作及(或)零件上的錯誤，只要使用者在保固期間內出示購買證明，居易科技將採取可使產品恢復正常之修理或更換有瑕疵的產品(或零件)，且不收取任何費用。居易科技可自行決定使用全新的或是同等價值且功能相當的再製產品。 下列狀況不在本產品的保固範圍內：(1)若產品遭修改、錯誤(不當)使用、不可抗力之外力損害，或不正常的使用，而發生的故障；(2) 隨附軟體或是其他供應商提供的授權軟體；(3) 未嚴重影響產品堪用性的瑕疵。

台灣 NCC 規定

(1) 取得審驗證明之低功率射頻器材，非經核准，公司、商號或使用者均不得擅自變更頻率、加大功率或變更原設計之特性及功能。低功率射頻器材之使用不得影響飛航安全及干擾合法通信；經發現有干擾現象時，應立即停用，並改善至無干擾時方得繼續使用。前述合法通信，指依電信管理法規定作業之無線電通信。

(2) 低功率射頻器材須忍受合法通信或工業、科學及醫療用電波輻射性電機設備之干擾。

(3) 5.7.9.1 應避免影響附近雷達系統之操作。

(4) 5.7.9.2 高增益指向性天線只得應用於固定式點對點系統。



法規資訊

聯邦通信委員會干擾聲明

此設備經測試，依照 FCC 規定第 15 章，符合 B 級數位器件的限制標準。這些限制是為居住環境不受有害的干擾，而提供合理的保護。若沒有按指導進行安裝和使用，此器件生成、使用以及發射出的無線電能量可能會對無線電通訊有害的干擾。然而，我們並不保證在特殊安裝下，不會產生干擾。如果此產品確實對無線電或電視接受造成了有害的干擾(可以透過開關路由器來判定)，我們建議用戶按照以下的幾種方法之一來解決干擾：

- 重新調整或定位接收天線。
- 增加設備和接受器之間的間隔。
- 將設備接到一個與接受者不同的回路的出口。
- 請代理商或是有經驗的無線電/電視技師協助處理。

此產品符合 FCC 規定的第 15 部分。其運作將有以下兩個情況：

(1) 此產品不會造成有害的干擾，並且

(2) 此產品可能會遭受其他接收到的干擾，包括那些可能造成不良運作的干擾。

此設備的安裝與操作要離使用者之最小距離為 20 公分。

電磁波曝露量 MPE 標準值 1mW/cm^2， 送測產品實測值為：0.426 mW/cm^2。

限用物質含有情況標示聲明書

設備名稱： Vigor2136 系列 型號（型式）: Vigor2136ax										
單元 Unit	限用物質及其化學符號									
	鉛 Lead (Pb)	汞 Mercury (Hg)	鎘 Cadmium (Cd)	六價鉻 Hexavalent chromium (Cr^{+6})	多溴聯苯 Polybrominated biphenyls (PBB)	多溴二苯醚 Polybrominated diphenyl ethers (PBDE)	鄰苯二甲酸二 Bis (2-ethyl (hexyl)phthalate) (DEHP)	鄰苯二甲酸丁苯甲酯 Benzyl butyl phthalate(BBP)	鄰苯二甲酸二丁酯 Dibutyl phthalate(DBP)	鄰苯二甲酸二異丁酯 Diisobutyl phthalate(DIBP)
電路板	-	○	○	○	○	○	○	○	○	○
電子組件	-	○	○	○	○	○	○	○	○	○
外殼	-	○	○	○	○	○	○	○	○	○
配件 (電源供應器等)	-	○	○	○	○	○	○	○	○	○
備考 1.〝超出 0.1 wt %〞及〝超出 0.01 wt %〞係指限用物質之百分比含量超出百分比含量基準值。 備考 2.〝○〞係指該項限用物質之百分比含量未超出百分比含量基準值。 備考 3.〝 - 〞係指該項限用物質為排除項目。										

限用物質排除項目說明

單元	限用物質排除項目
電路板	D.1,D.16, D.17
外殼	D.13
配件(電源供應器等)	D.13,D.14,D.16

目錄

1. 包裝內容 6

2. 面板說明 7

2.1 Vigor2136ax 7

3. 硬體安裝 9

3.1 網路連線 9

3.2 壁掛安裝 10

4. 軟體設定 11

6. 客戶服務 13

1. 包裝內容

請先查看包裝內容，若有任何的遺失或毀損，請立即與居易或是經銷商聯絡。



Vigor 路由器

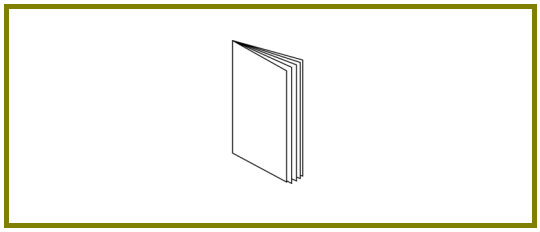

快速安裝手冊

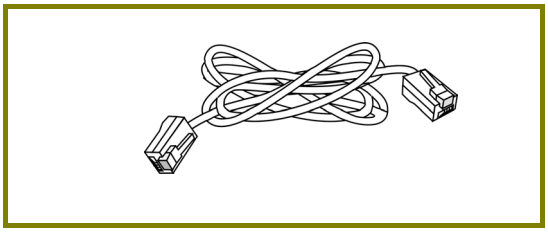

RJ-45 Cat-5 乙太網路纜線

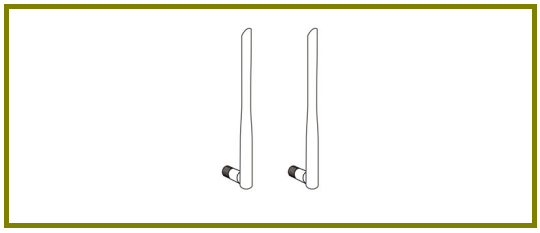

天線

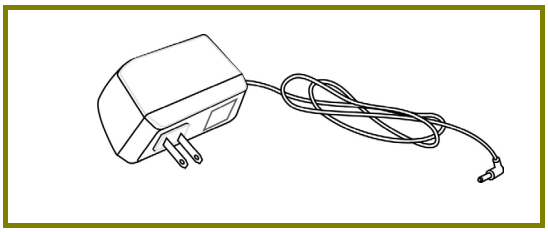

電源變壓器

注意

1. 使用前請先將外層保護薄膜撕除，確保運作時通風良好。
2. 最大電力消耗為 23 瓦。

2. 面板說明

2.1 Vigor2136ax

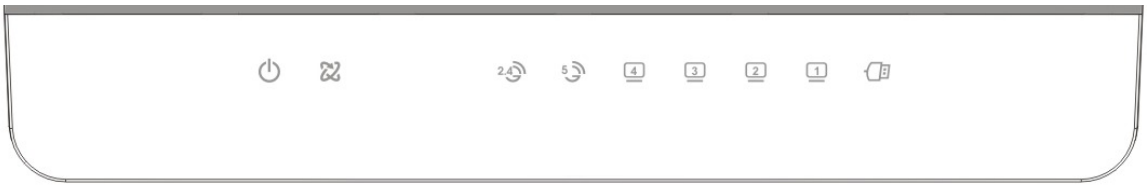

LED	狀態	說明
(Activity)	閃爍	路由器已開機並可正常運作。
	熄燈	路由器已關機。
WAN	亮燈	WAN 介面網路已連接。
	閃爍	正在傳輸資料中。
	熄燈	WAN 介面未連接。
~ WLAN	亮燈	無線功能已備妥當。
	閃爍	乙太網路封包透過無線區域網路傳輸中(頻率為 2.4GHz/5GHz)。
	閃爍快速	與 燈號快速閃爍且同時啟用時，系統等待無線網路用戶連線。
	熄燈	無線功能已停用。
~ LAN1/2/3/4	亮燈	LAN 介面網路已連接。
	閃爍	正在傳輸資料中。
	熄燈	LAN 介面未連接。
USB	亮燈	USB 裝置已連接並運作中。
	閃爍	正在傳輸資料中。

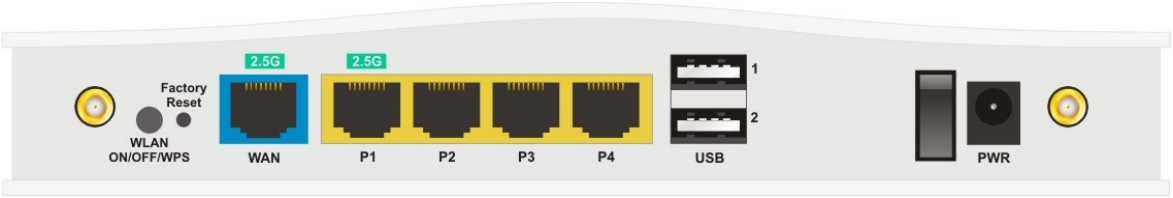

介面	說明
	用以安裝天線。
Wireless LAN ON/OFF/WPS	按住此按鈕並於 2 秒內放開，可開啟(亮綠燈)或是關閉(熄燈)無線網路。 若使用者介面已經啟用 WPS 功能，則按住 WPS 按鈕 2 分鐘等待用戶裝置透過 WPS 執行網路連線，當燈號亮起時，即表示 WPS 連線成功。
Factory Reset (出廠預設值按鈕)	還原成出廠預設值。 使用方法：開啟路由器（ACT LED 閃動）。用圓珠筆按下小孔內的按鈕，然後維持 5 秒左右。當您發現 ACT LED 快速閃動時，請鬆開按鈕。路由器隨後將重新啟動，並回復出廠預設值。
2.5G WAN	連接到遠端網路裝置(透過乙太網路線)。
P1~P4	連接到電腦或網路設備。其中(僅)P1 的傳輸速率可達 2.5G。
USB1~USB2	連接到 USB 3/4G 數據機或是印表機。
ON/OFF	電源開關。
PWR	連接電源變壓器。

3. 硬體安裝

本節引導您透過硬體連線安裝路由器。(此處舉 Vigor2136ax 機種為例)

3.1 網路連線

1. 乙太網路線(RJ-45)連接數據機/DSL 數據機/Media Converter 至本裝置的 WAN 連接埠。
2. 利用 RJ-45 纜線連接路由器(LAN 連接埠中選定其中一個)與您的電腦。
3. 將電源轉換器一端連接至路由器，另一端則連至牆上電源輸出孔。
4. 裝設天線至路由器上，並開啟路由器電源。
5. 系統開始初始化，完成測試後，檢查 、 、LAN 燈號是否亮燈以確保連線無誤。

   (有關 LED 狀態的詳細資訊請參考章節 2 面板說明)

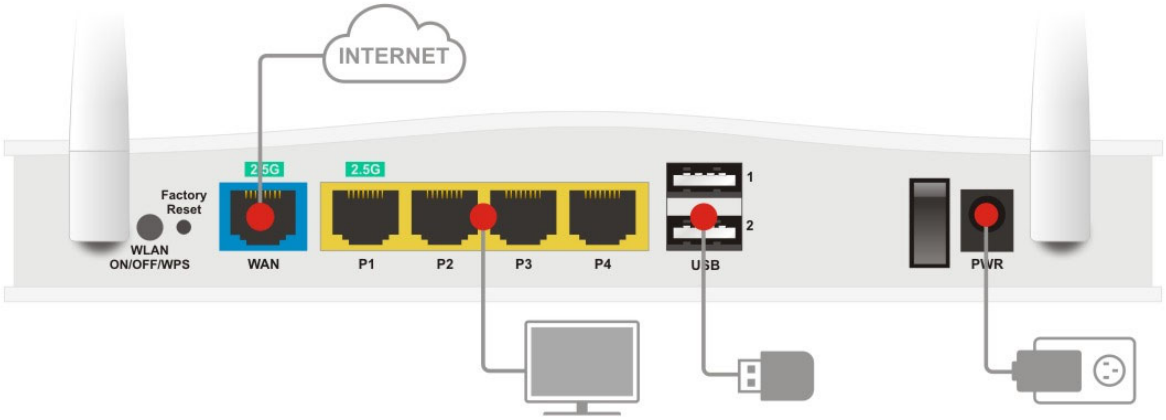

3.2 壁掛安裝

Vigor2136ax 的背面有鎖孔式的安裝插槽，方便壁掛安裝使用。

1. 在牆面上鑽鑿孔洞。孔洞距離為 168mm。
2. 使用適當類型的螺絲套管鎖進牆壁。
3. 將螺絲穿進路由器然後固定在套管上。

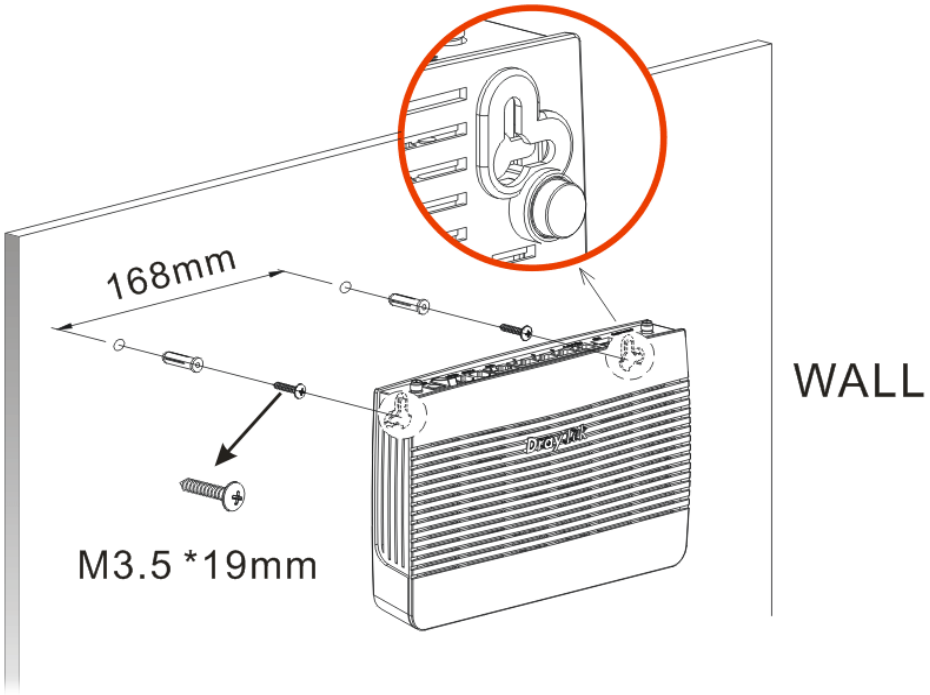

附註	建議的孔洞直徑為 6.5mm(1/4 吋)。

4. 完成上述步驟後，路由器即可穩妥安置在牆壁上。

4. 軟體設定

在您完成硬體安裝之後，請進行本章所說明的基本設定，為存取網際網路做準備。

1. 確認電腦已和路由器連接妥當。

附註

您可以簡單設定電腦從路由器取得動態 IP，或是將電腦的 IP 位址設定與 Vigor 路由器預設位址 192.168.1.1 相同的網段。

2. 打開網頁瀏覽器，然後輸入 http://192.168.1.1。視窗將會彈出並要求您輸入使用者名稱和密碼。請在使用者名稱/密碼處輸入 “admin/admin” 然後按下**登入**。

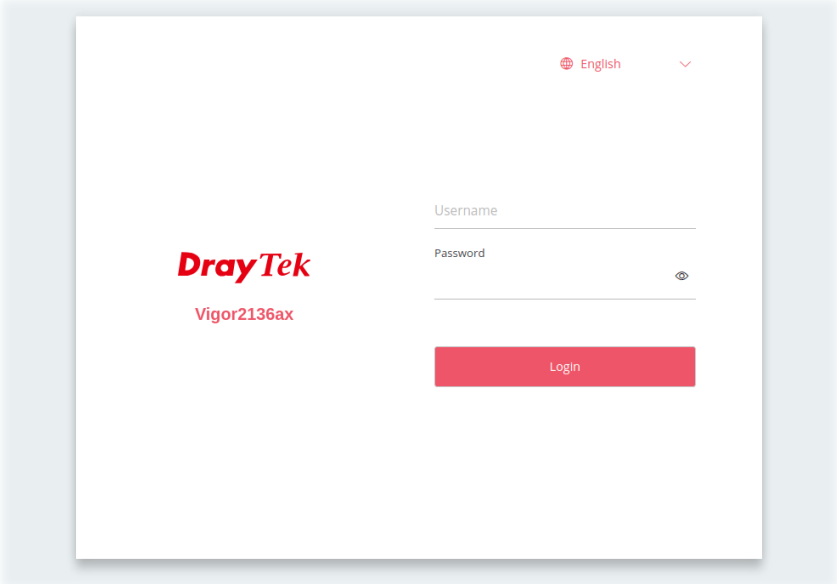

3. 接著，下述頁面將會跳出並要求您輸入新密碼。

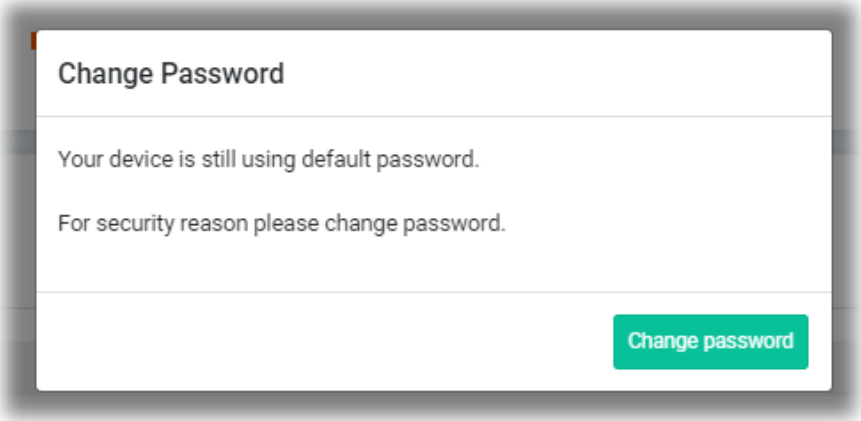

4. 您必須輸入新密碼，才能登入設定介面，為了網路安全性，請務必給予新的密碼。

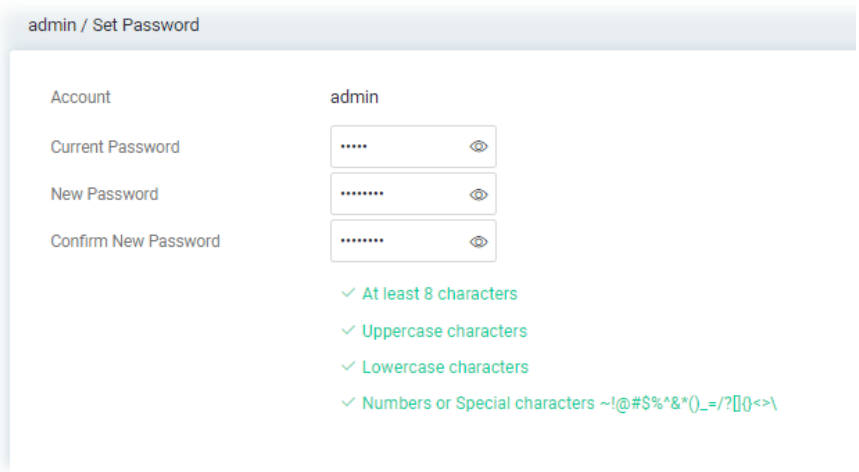

5. 設定完畢之後，按下**套用**，系統將開啟登入視窗，請使用新密碼登入。

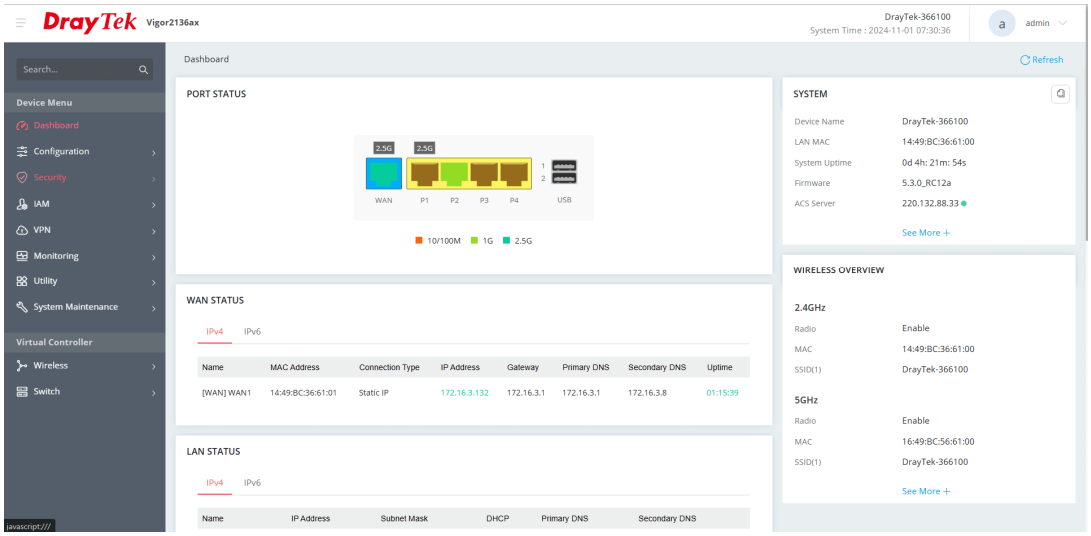

6. 客戶服務

假如經過多次嘗試設定後，路由器仍舊無法正常運作，請參考居易官網

問題與解答：www.draytek.com.tw/support/faq/index.php

或電郵聯絡經銷商或居易科技技術服務部 support@draytek.com.tw

或電話 03-5972727 Ext:806

成為一個註冊用戶

建議在 Web 介面進行註冊。您可以到 http://www.draytek.com.tw 註冊您的 Vigor 路由器。

韌體及工具的更新

請造訪 DrayTek 主頁以獲取有關最新韌體、工具及檔案文件的資訊。

http://www.draytek.com.tw